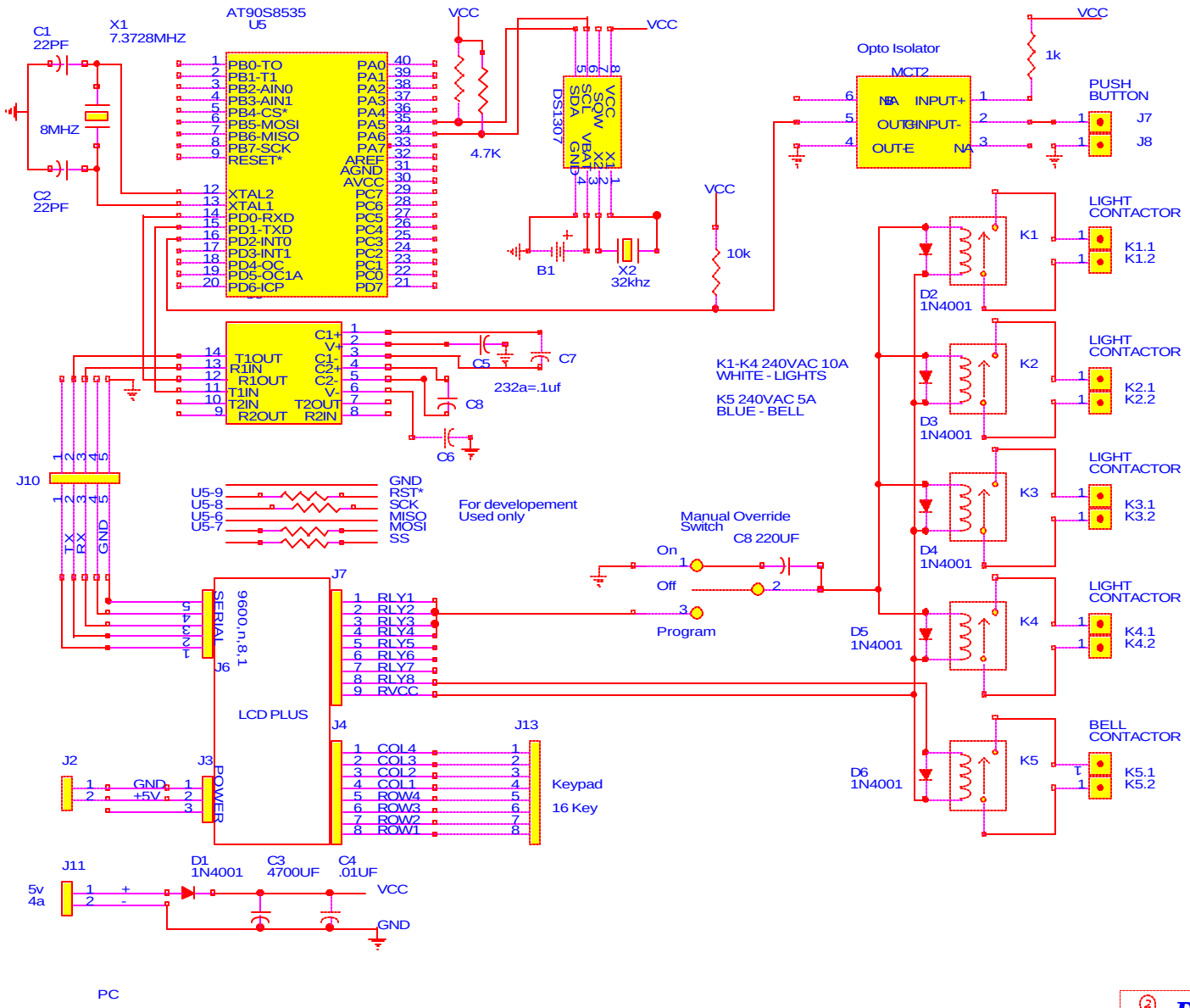


PC

PCB1

Title: ARENAC~1.E

Size B | Docum

Date: Tue, Februar